2024年度　組織機構図
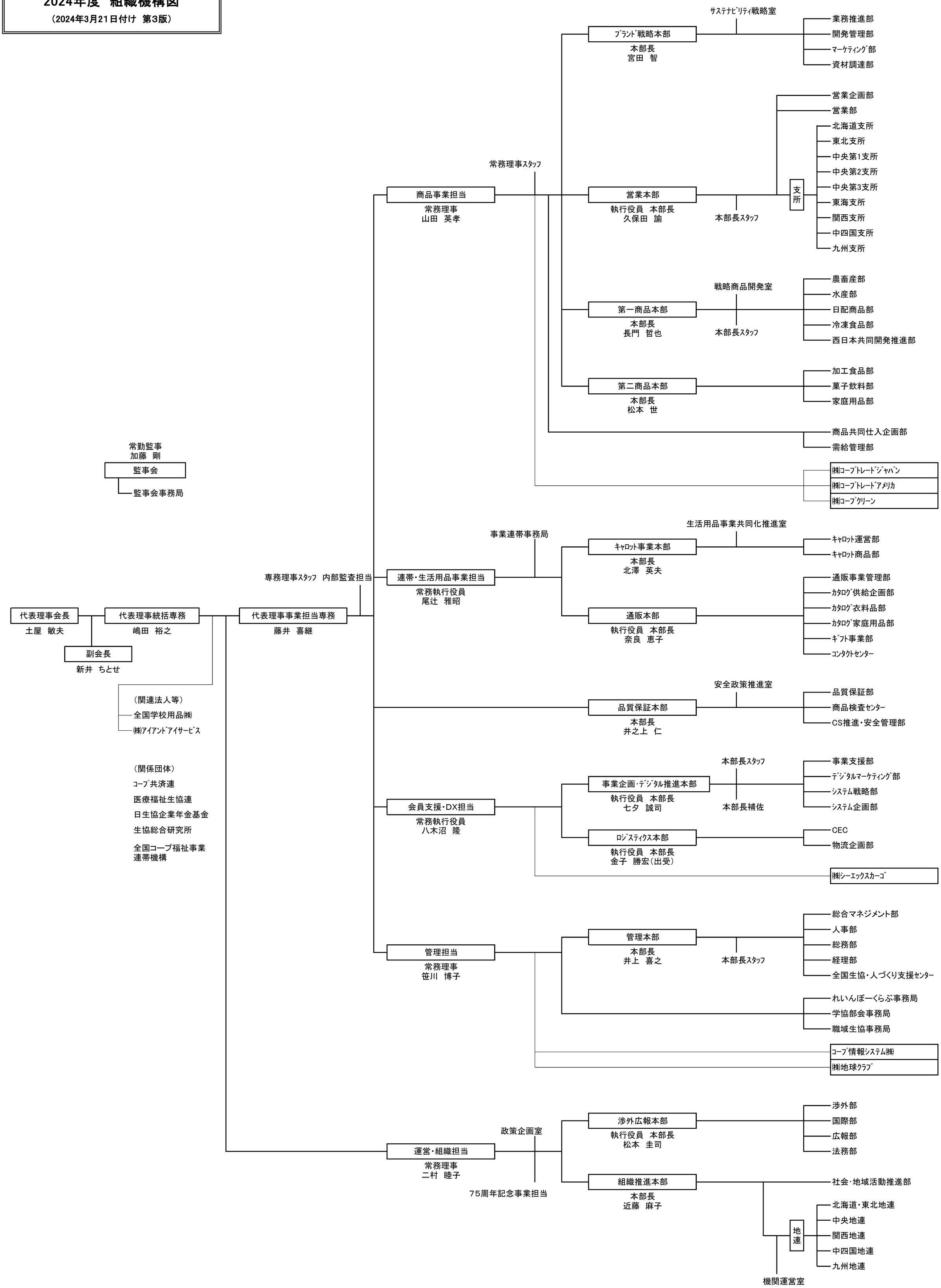
（2024年3月21日付け　第3版）